ŘEZ A-A

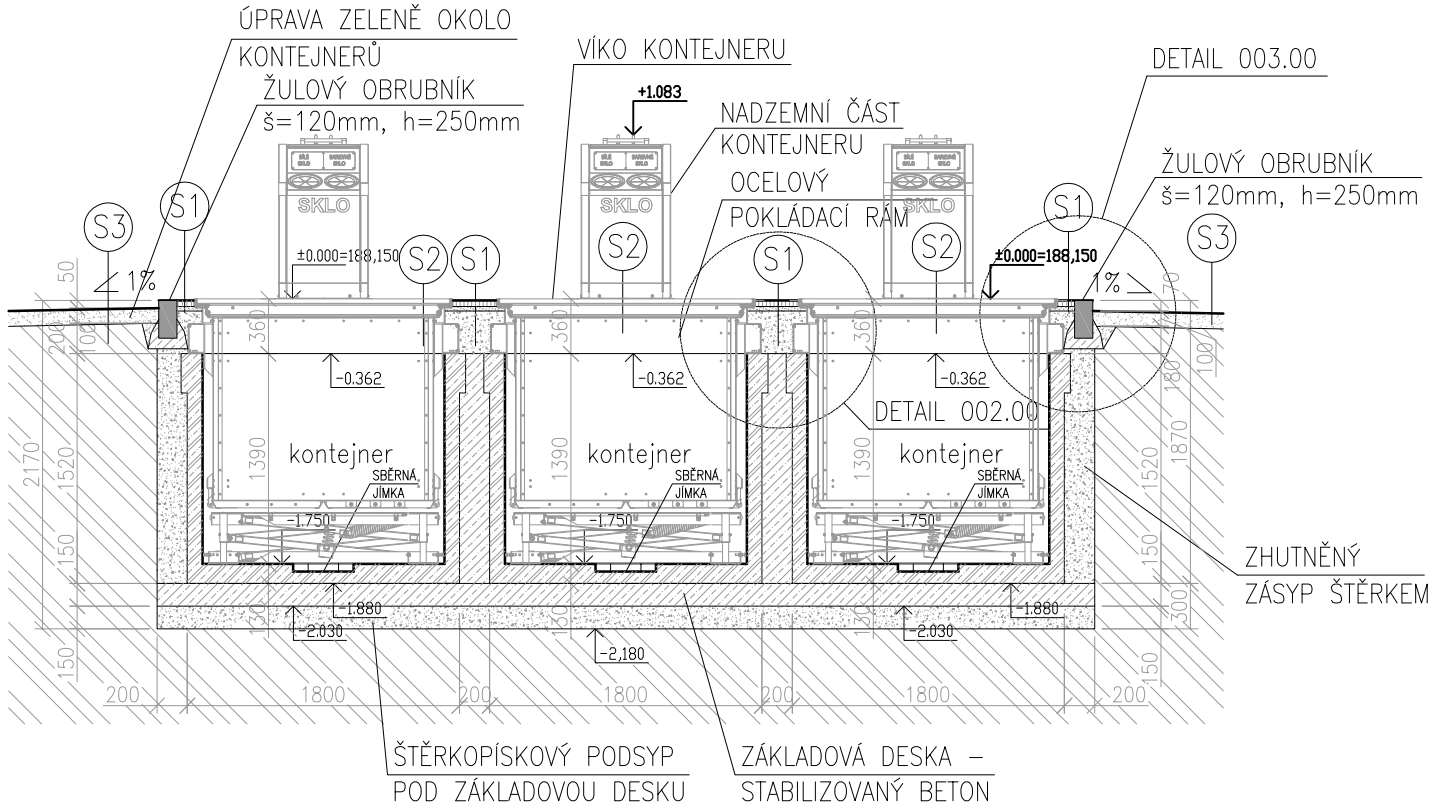

LEGENDA MATERIÁLŮ

- ZEMINA PŮVODNÍ, ROSTLÝ TERÉN
- ZÁSYP ŠTĚRKOVÝ
- BETON S VÝZTUŽÍ–ŽELEZOBETON
- BETON PROSTÝ BEZ VÝZTUŽE – C12/15
- DRCENÉ KAMENIVO
- ASFALTOVÝ POVRCH
- ŽULOVÝ OBRUBNÍK Š=100MM H=250MM
- TRAVNATÁ PLOCHA KOLEM KONTEJNERŮ

ŘEZ B-B

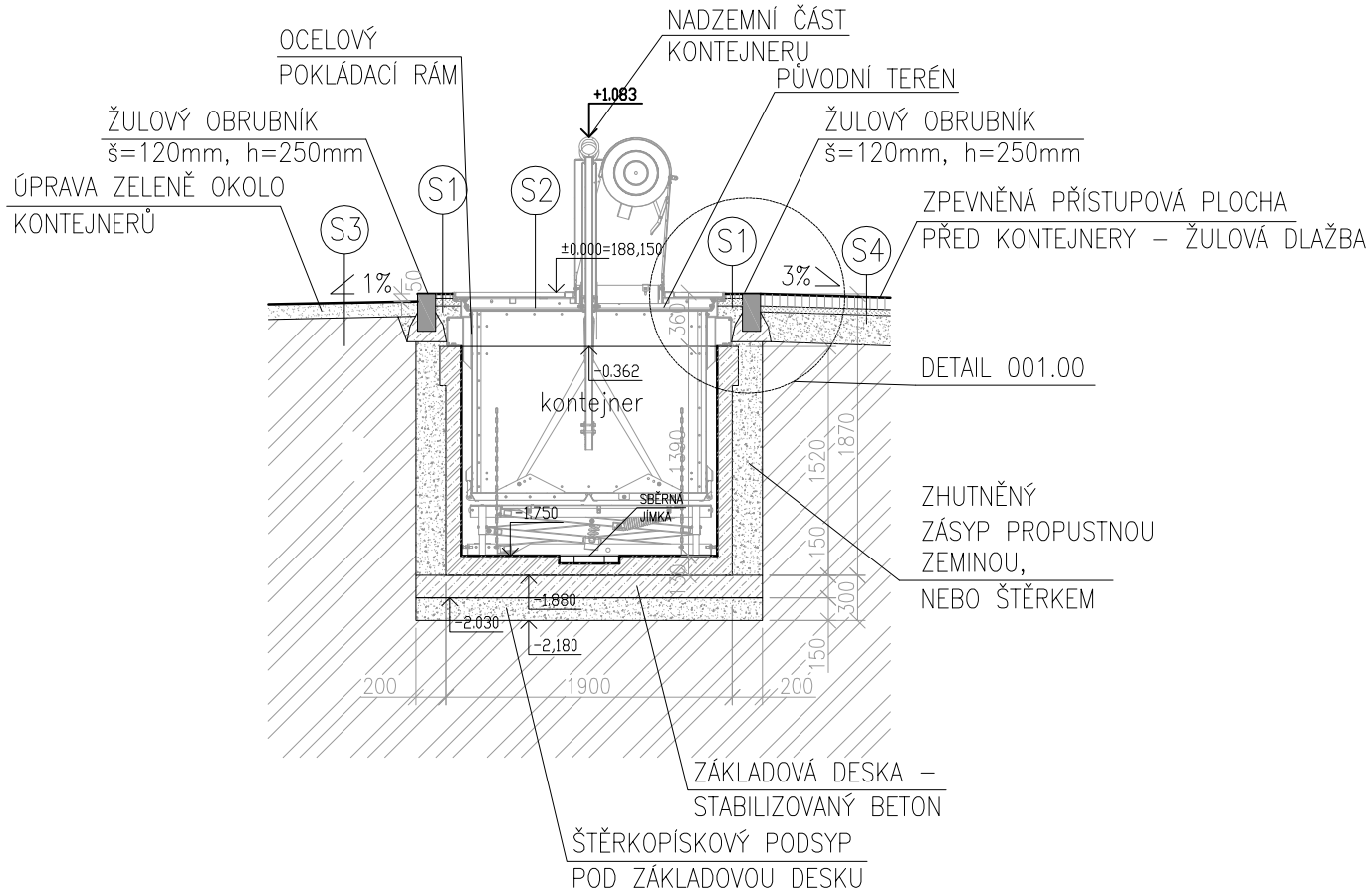

± 0.000 = 188.150 JTSK , Bpv

EBM
Expert Building Management, s.r.o. | Ohradní 1440 / 2a, 140 00 Praha 4 - Michle | www.ebmprague.cz

INVESTOR	Město Poděbrady, Jiřího náměstí 20, 290 01 Poděbrady 1		
GP	E B M - Expert Building Management, s.r.o., Ohradní 1440 / 2a , 140 00 Praha 4 - Michle		
AKCE	PODZEMNÍ KONTEJNERY NA TŘÍDĚNÝ ODPAD PODĚBRADY, LOKALITA - NA KOPEČKU		
STUPEŇ	DOKUMENTACE PRO PROVEDENÍ STAVBY	ZAKÁZKA Č. P - 13 - 017 - 100	DATUM 08/2014
ČÁST DOKUMENTACE	D.1.1 ARCHITEKTONICKO-STAVEBNÍ ŘEŠENÍ	HIP Ing. M. Drda	ARCH
PŘÍLOHA	D.1.1.b	FORMÁT A3	MĚŘÍTKO 1 : 50
PROJEKTANT ČÁSTI	E B M - Expert Building Management, s.r.o. Ohradní 1440 / 2a , 140 00 Praha 4 - Michle	EBM	VYPRACOVAL Ing. O. Bláha ZODP.PROJEKTANT Ing. M. Drda
VÝKRES	ŘEZY A-A, B-B		VÝKRES Č. D.1.1.b.3